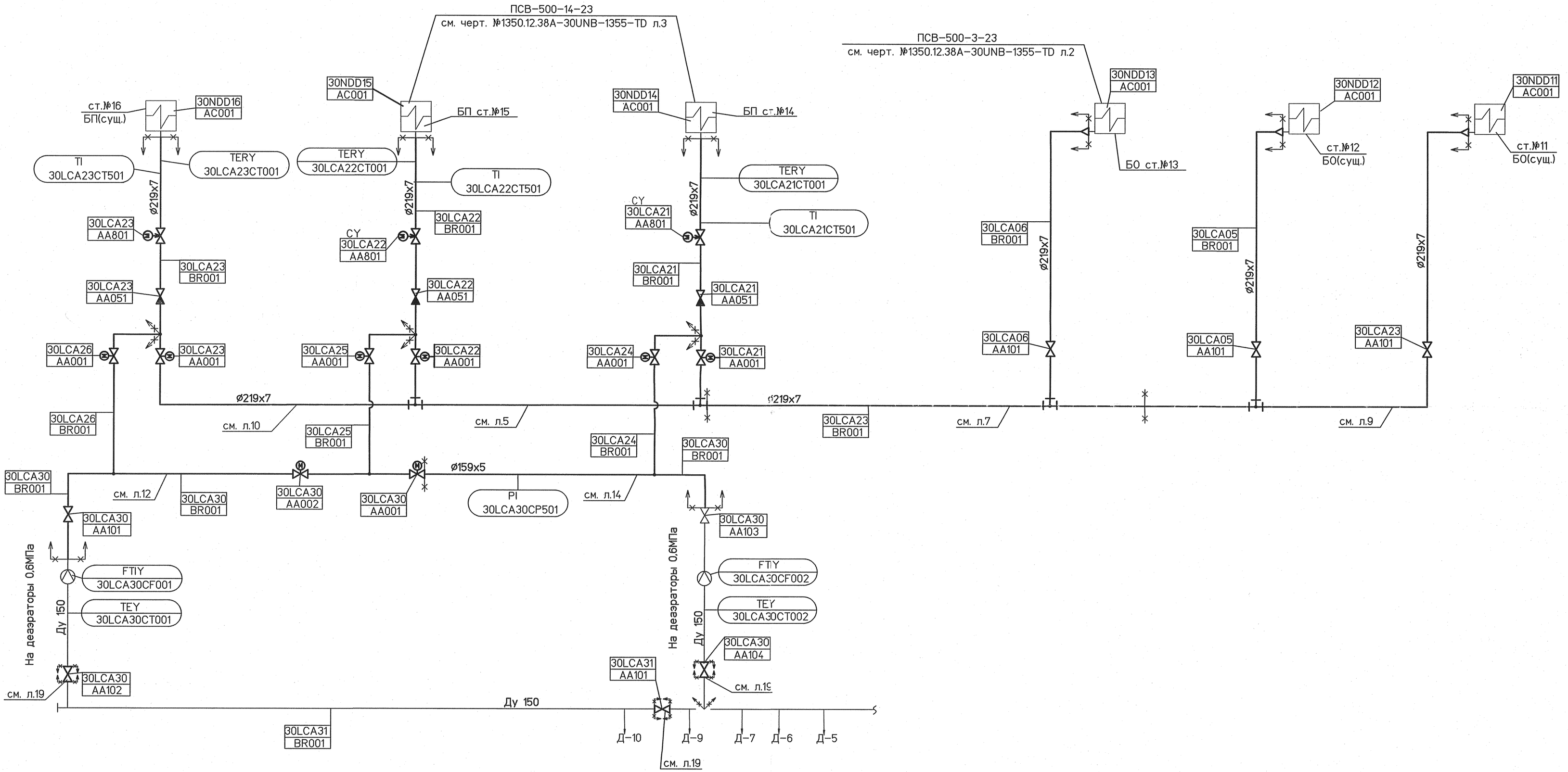

Взам. инв. №	Подпись и дата	Инв. № подл.
		83499

Изм.	Кол.уч.	Лист	№док.	Подп.	Дата
Н. контр.		Михеев			08.13
ГИП		Гладиков			08.13
Нач. отдела		Волков			08.13
Проверил		Шкитилева			08.13
Разработал		Сапонджян			08.13

1350.12.38А-30UNB-1357-TD

Объекты III очереди строительства ЗАО СГК (ТЭЦ)

Сетевая установка основных и пиковых подогревателей турбоагрегатов ст.№8,9. II система теплоснабжения.

Стадия	Лист	Листов
р	2	

Трубопроводы конденсата пиковых подогревателей. Технологическая схема.

ОТКРЫТОЕ АКЦИОНЕРНОЕ ОБЩЕСТВО ИНСТИТУТ ТЕПЛОЭЛЕКТРОПРОЕКТ НИЖНИЙ НОВГОРОД

Формат А2